SPECIFICATION APPLIED

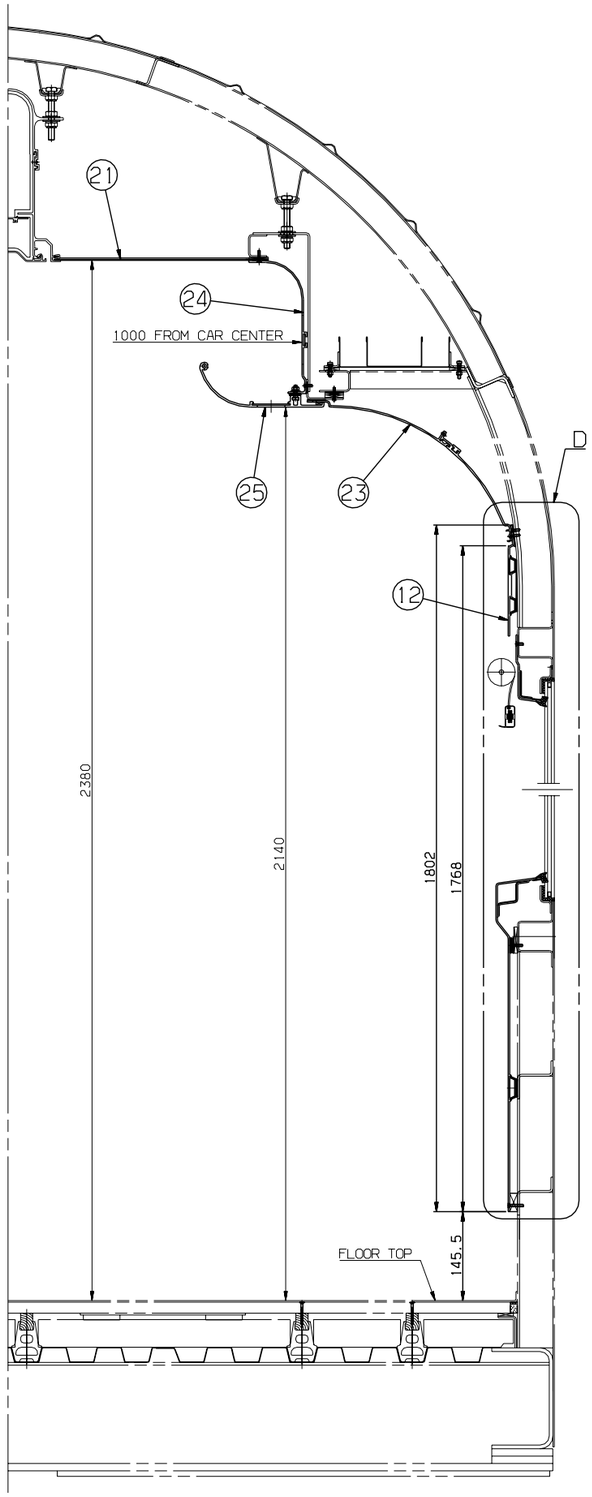

SECTION C-C
SCALE=1/5

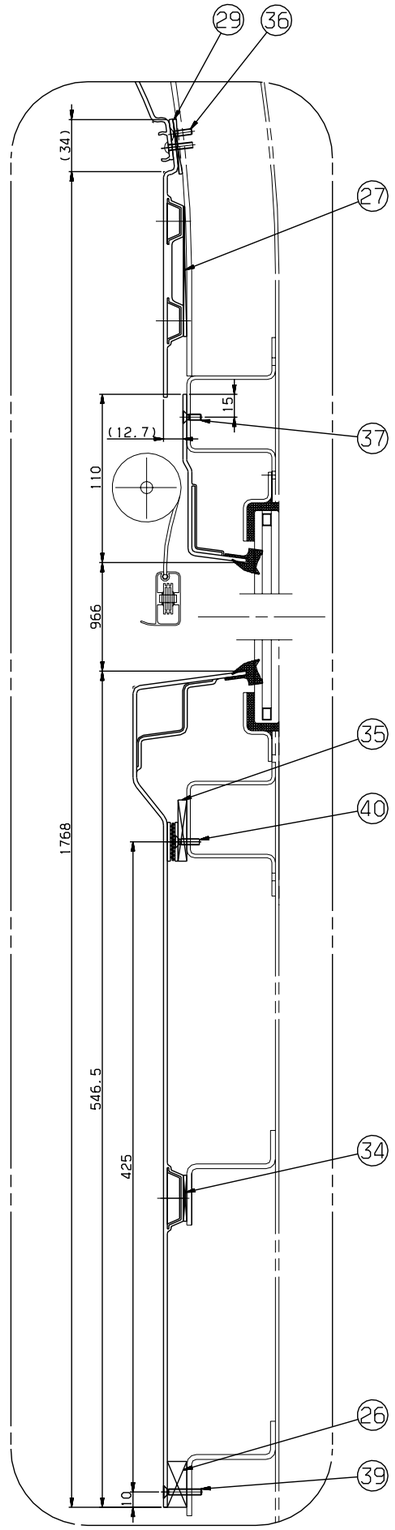

DETAIL D
SCALE=1/2

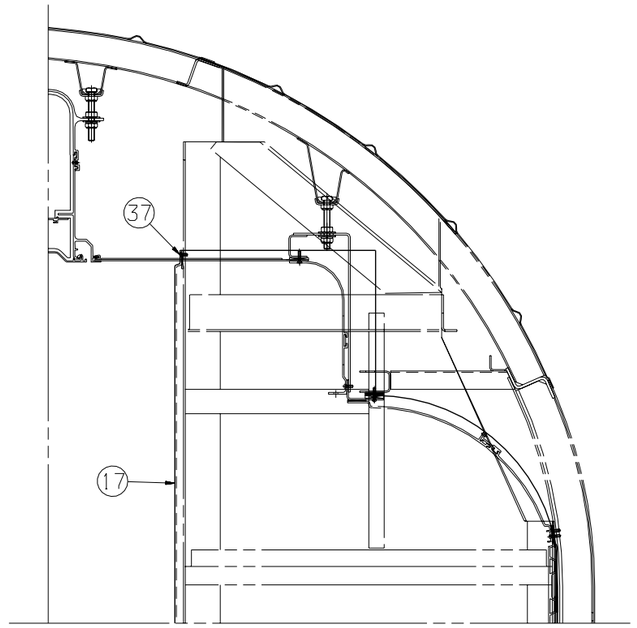

VIEW E-E
SCALE=1/5

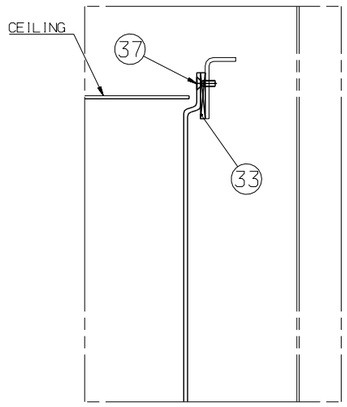

SECTION F-F
SCALE=1/2

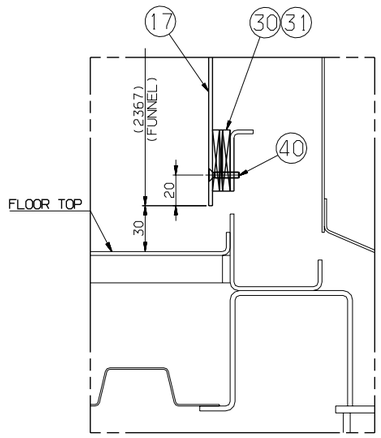

SECTION G-G
SCALE=1/2

일반공차 GENERAL TOLERANCE			
등급 GRADE		A	B
치수 DIM	~ 40	2	4
	~ 30	2	3
	~ 10	1	1.5
홀	< 3	0.5	1
절곡 BENDING	~3150	-	7
	~1600	4	5
	~800	3	4
	~400	2	3
	~200	1.5	2
	~100	1	1.5
등급 GRADE		A	B
주물 구조용 CASTING (±)			
~20M	9	14	24
~15M	7	12	21
~12M	6	10	18
~8M	5	8	14
~4M	4	6	11
~2M	3	4	8
~1M	2	3	6
~315	1	2	4
~120	1	2	3
~30	1	1	1
등급 GRADE		A	B	C
용접 구조물 WELDING (±)				
~20M	-	6.0	8.0
~15M	-	5.0	7.0
~12M	-	4.0	6.0
~8M	-	3.0	5.0
~4M	0.8	2.0	4.0
~2M	0.5	1.2	3.0
~1M	0.3	0.8	2.0
~315	0.2	0.5	1.2
~120	0.15	0.3	0.8
~30	0.1	0.2	0.5
1~6	0.05	0.1	0.2
등급 GRADE		A	B	C
기계 가공품 MACHINING (±)				

품번 NO.	부품 번호 PART NO.	품명 DESCRIPTION	재질 MATERIAL	수량 Q'TY	중량 W.T	비고 REMARKS
승인 APP	JeongYul Lee 2014.10.02	재질 MAT'L ASSY				
검도 CHK	KeongBong Park 2014.10.02	중량중 G.W				
설계 DGN	HeonUk Lee 2014.10.02	일반공차 MC MD CT				
제도 DRG	HeeSook Jeong 2014.10.02	B				
		SIZE A1				

명칭 TITLE	INSTALLATION, INTERIOR PANEL T CAR (2/3)
도면 번호 DRG. NO	RFP50003EJ0
Ver. / Rev.	00 / -B
SCALE	1/40
매수 SHEET	2 of 3
관련 REF. NO.	

RSD1402 RFP- 난-PRJT 참리본품 CATIA

HYUNDAI Rotem 현대로템주식회사

기호 MARK	일자 DATE	변경내역 DETAIL OF REVISION(E.C ZONE)	설변번호 E.C NO.	설계 DGN	검도 CHK	승인 APP

본 도면은 당사 재산권과 비밀정보가 포함되어 있으며, 무단 복제 및 배포를 금합니다. PROPERTY OF ISSUING ENTITY, CANNOT BE DISTRIBUTED OR REPRODUCED WITHOUT AUTHORIZATION.